机上ラック(100-MR165シリーズ)組立説明書

Ver1.0

この度は、弊社製品をお買求めいただきましてありがとうございました。
本製品は組立式になっておりますので、下記の要領で組立ててください。
パッキングケースの中には、下記の部品が入っています。

組立説明書は組立て後も大切に保管してください。

この製品を第三者に貸し出すときは、この説明書も共に貸し出し、よく読んでから使用するようご指導ください。

★用意していただくもの・・・・・
プラスドライバー、
手袋（組立て時のケガ等を防ぐために必ず着用してください）

完成図

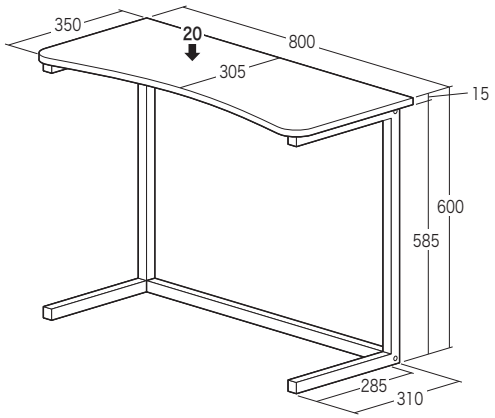

総耐荷重　20kg

組立て部品

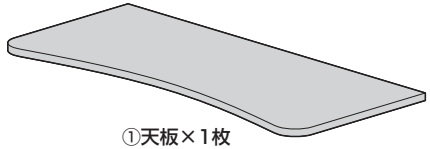

①天板×1枚

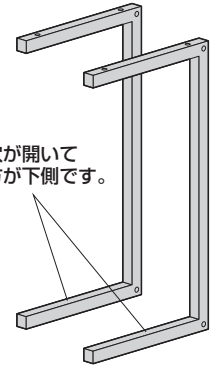

②フレーム×2個

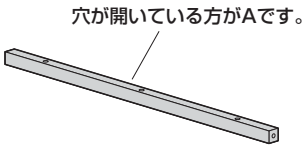

③リーンホースメントA×1本

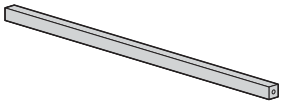

④リーンホースメントB×1本

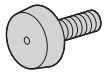

⑤アジャスター×4本

使用ボルト

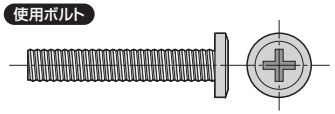

⑥ボルト×11本〔M6×35〕

※部品の欠品や破損があった場合は、品番（100-MR165など）と
上記の部品番号（①～⑥）と部品名（アジャスターなど）をお知らせください。

1 フレームにアジャスターを取付けます。

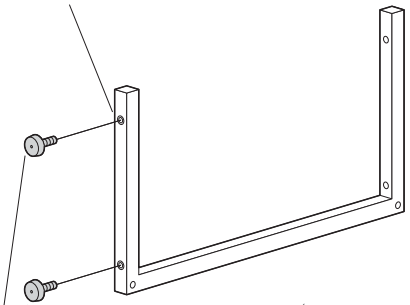

※同様にもう片方のフレームにも取付けます。

2 リーンホースメントにフレームを取付けます。

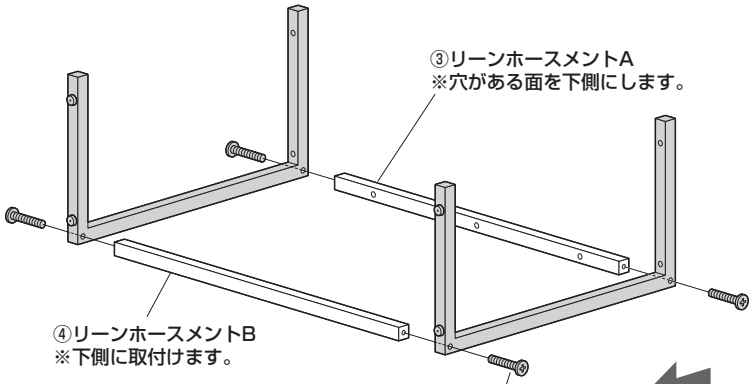

使用ボルト

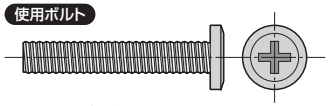

⑥ボルト〔M6×35〕

3 天板にフレームとリーンホースメントを取付けます。

※全てのボルトを一度緩めに付けてから
プラスドライバーで増締めしてしっかりと固定します。

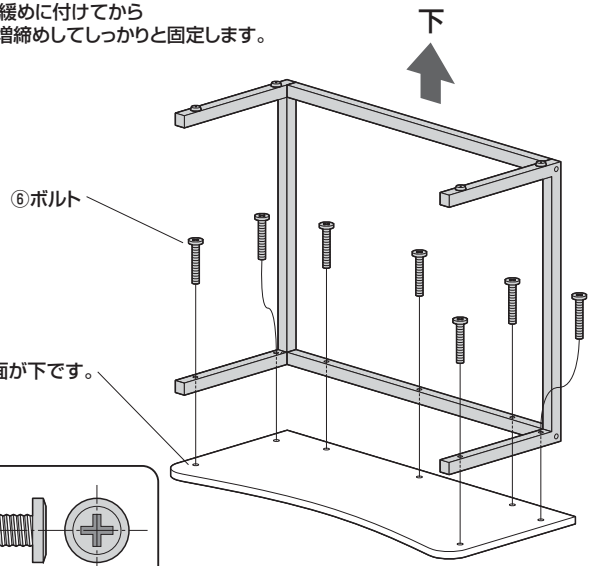

使用ボルト

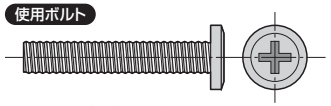

⑥ボルト〔M6×35〕

製品に関する
お問い合わせ
BJ/AG/HADaCh

製品の品質管理には細心の注意をはらっていますが、万一、不都合な点や製品に関するお問い合わせなどございましたら、お買求めの販売店又は右記までお気軽にご相談下さい。

サンワサプライ株式会社
サンワダイレクト ／〒700-0825 岡山県岡山市北区田町1-10-1
TEL.086-223-5680 FAX.086-235-2381