ファイルワゴン(1段棚付)(100-WG004シリーズ)組立説明書

Ver1.0

この度は、弊社製品をお買求めいただきましてありがとうございました。
本製品は組立式になっておりますので、下記の要領で組立ててください。
パッキングケースの中には、下記の部品が入っています。

組立説明書は組立て後も大切に保管してください。

この製品を第三者に貸し出すときは、この説明書も共に貸し出し、よく読んでから使用するようご指導ください。

★用意していただくもの・・・・・
手袋（組立て時のケガ等を防ぐために必ず着用してください）
マイナスドライバー

完成図

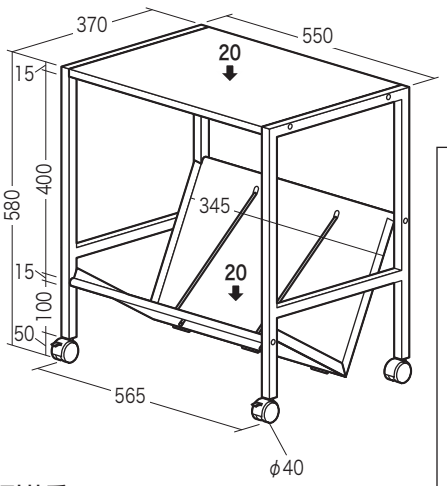

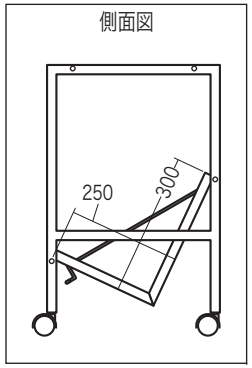

総耐荷重　40kg

組立て部品

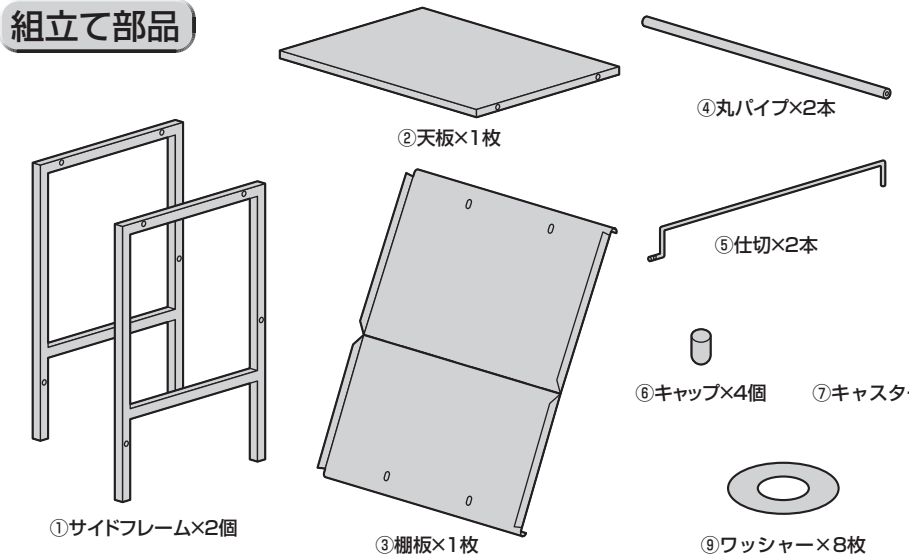

使用ボルト

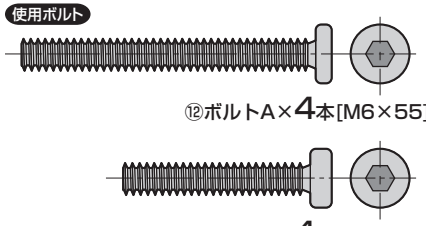

⑫ボルトA×4本[M6×55]
⑬ボルトB×4本[M6×35]

※部品の欠品や破損があった場合は、品番(100-WG004Wなど)と上記の部品番号(①～⑬)と部品名(ワッシャーなど)をお知らせください。

1 サイドフレームにキャスターを取付けます。

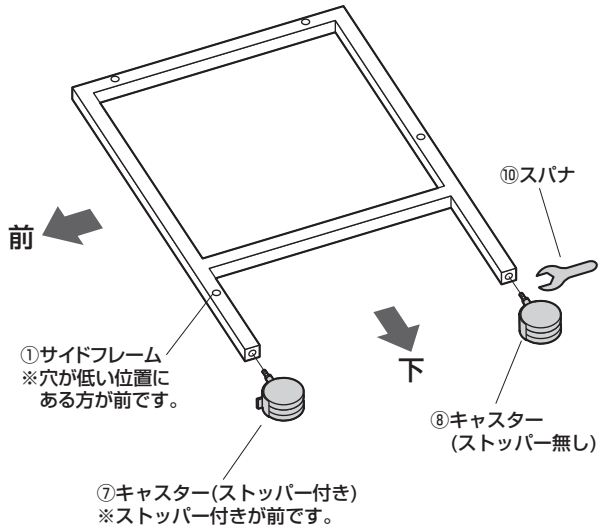

※もう片方のサイドフレームにも同様にキャスターを取付けます。

2 サイドフレームに天板と丸パイプを取付けます。

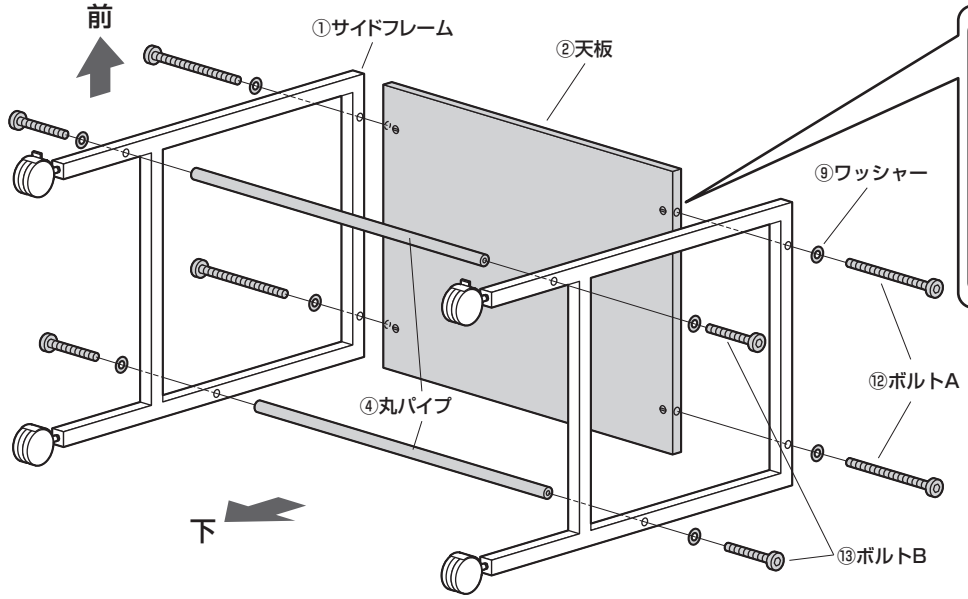

下から見た図

マイナスドライバーなどで天板下側の丸ナット穴の溝を穴の方向に合わせます。

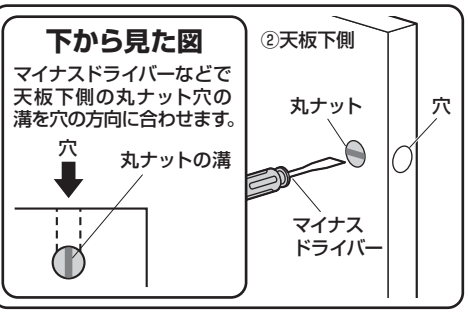

使用ボルト

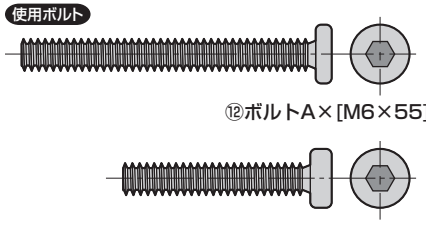

⑫ボルトA×[M6×55]
⑬ボルトB×[M6×35]

③ 丸パイプに棚板を取付けます。

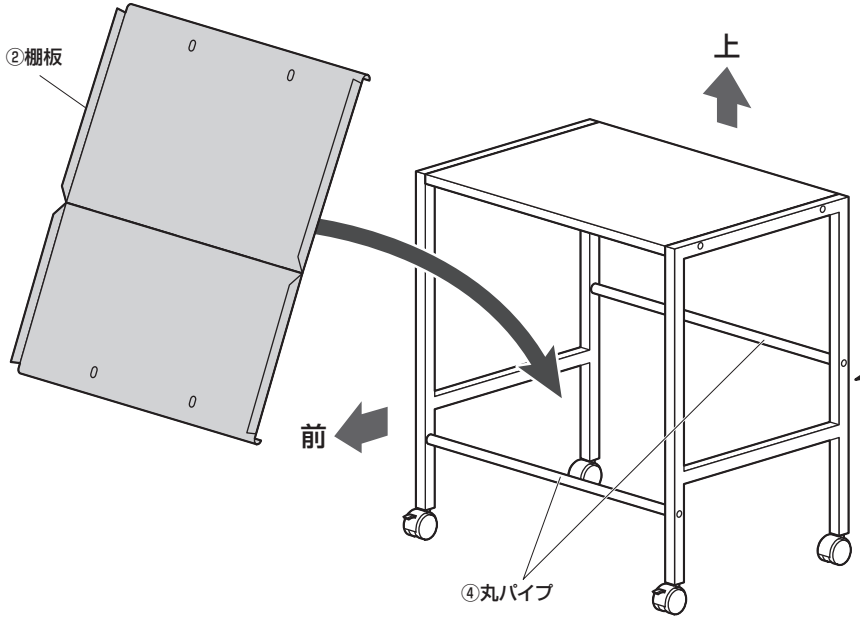

❶後の丸パイプに棚板を取付けます。

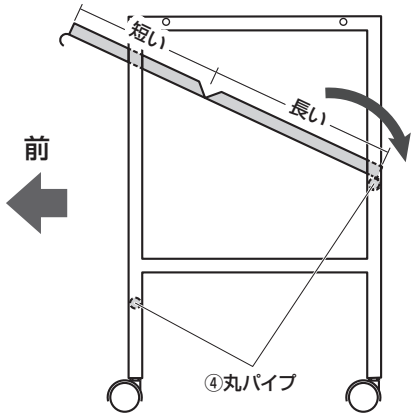

横から見た図

❷前の丸パイプに棚板を取付けます。

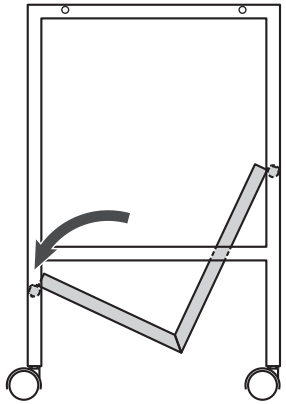

④ 棚板に仕切を取付けて完成です。

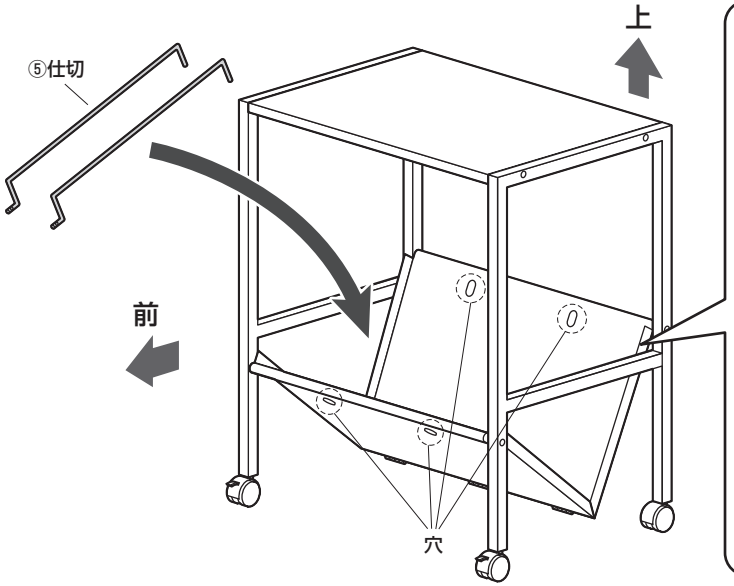

❶棚板の前の穴に仕切を差し込みます。

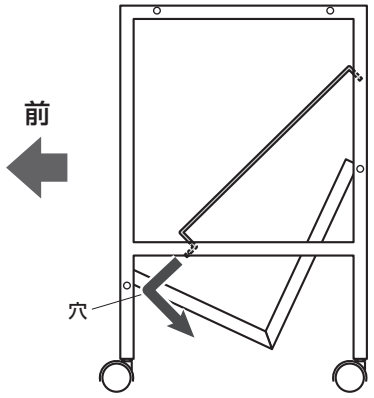

横から見た図

❷棚板の後の穴に仕切を差し込みます。

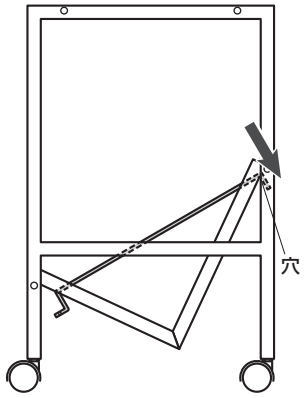

❸キャップを仕切に差し込みます。

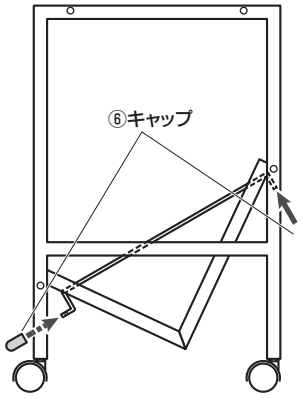

※もう1本の仕切も同様に取付けます。

製品に関する
お問い合わせ
BI/AD/HADaSz

製品の品質管理には細心の注意をはらっていますが、万一、不都合な点や製品に関するお問い合わせなどございましたら、お買求めの販売店又は右記までお気軽にご相談下さい。

サンワサプライ株式会社
サンワダイレクト / 〒700-0825 岡山県岡山市北区田町1-10-1
TEL.086-223-5680 FAX.086-235-2381